적 용 규 격
SPECIFICATION APPLIED

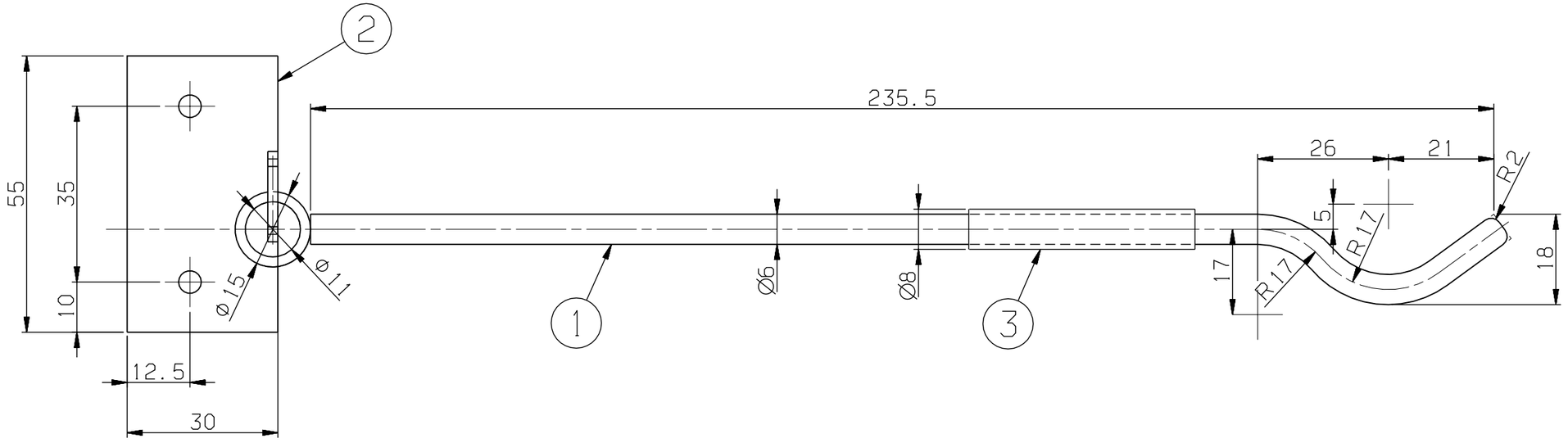

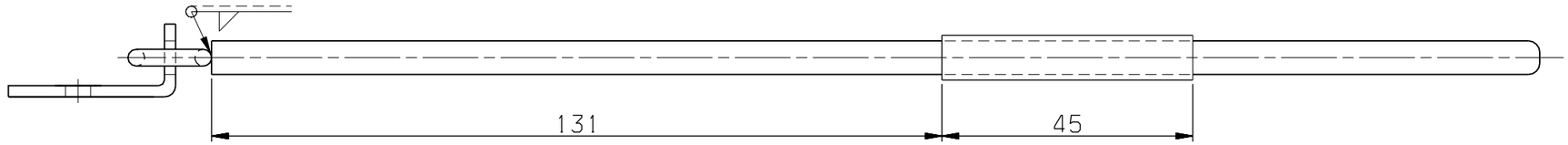

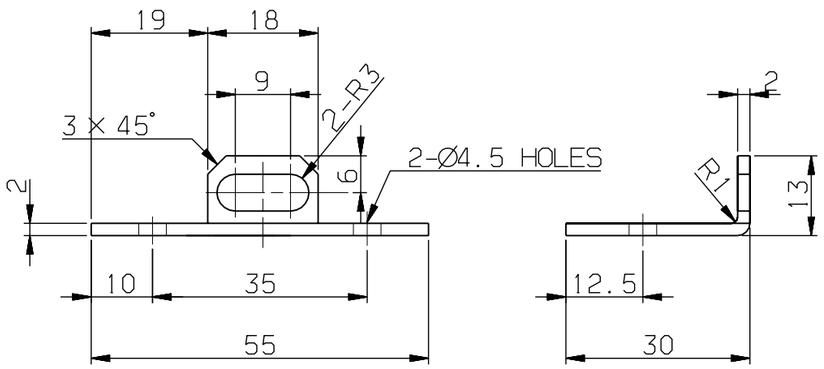

DETAIL #2

NOTE
1. THIS PART SHALL BE MASS-PRODUCED AFTER SAMPLE'S APPROVAL.

두께 THICKNESS			
~ 40	2	4	
~ 30	2	3	
~ 10	1	1.5	
< 3	0.5	1	
길이 LENGTH			
~3150	-	7	
~1600	4	5	
~ 800	3	4	
~ 400	2	3	
~ 200	1.5	2	
~ 100	1	1.5	

등급 GRADE	A	B

주철, 주강품 CASTING (±)			
~ 20M	8	14	24
~ 15M	7	12	21
~ 12M	6	10	18
~ 8M	5	8	14
~ 4M	4	6	11
~ 2M	3	4	8
~ 1M	2	3	6
~ 315	1	2	4
~ 120	1	2	3
~ 30	1	1	1
등급 GRADE	A	B	C

용접 구조물 WELDING (±)			
~ 20M	-	6.0	8.0
~ 15M	-	5.0	7.0
~ 12M	-	4.0	6.0
~ 8M	-	3.0	5.0
~ 4M	0.8	2.0	4.0
~ 2M	0.5	1.2	3.0
~ 1M	0.3	0.8	2.0
~ 315	0.2	0.5	1.2
~ 120	0.15	0.3	0.8
~ 30	0.1	0.2	0.5
3~6	0.05	0.1	0.2
등급 GRADE	A	B	C

기계 기공품 MACHINING (±)

규정치않은 일반공차표 GENERAL TOLERANCE	기 호 MARK	일 자 DATE	변 경 내 역 DETAIL OF REVISION(E.C ZONE)	설변번호 E.C NO.	설계 DGN	검도 CHK	승인 APP

NO.	부품 번호 PART NO.	품 명 DESCRIPTION	재 질 MATERIAL	수량 Q'TY	중량 W.T	비 고 REMARKS
3	RFP55029AN0-003	PROECTECTOR	P.V.C	1		PI 8X45
2	RFP55029AN0-002	POLE, BRACKET	SUS304	1		
1	RFP55029AN0-001	POLE	SUS304	1		PI 6

승인 APP	H.G.RYU 2008.10.15	재질 MAT'L	ASSY
검도 CHK	H.S.KIM 2008.10.15	총중량 G.W	
설계 DGN	Y.D.KIM 2008.10.10	일반공차 MC / WD / CT	B / B / B
제도 DRG	S.H.SONG 2008.10.10	SIZE	A3

명 칭 TITLE	POLE, ASSY
도면 번호 DRG. NO	RFP55029AN0
MS	
Ver.	00
Rev.	--
SCALE	1/1
매수 SHEET	1 of 1

참고번호 REF. NO. PP12265

HYUNDAI Rotem 현대로템주식회사

3D5101 / RFP- / 년-PRJT / 정리번호

본 도면은 당사 재산으로서 허가없이 무단복사/배포 금지함. PROPERTY OF ISSUING ENTITY. CANNOT BE DISTRIBUTED OR REPRODUCED WITHOUT AUTHORIZATION.

CATIA